Vsebina

Osnovni podatki o modelu ____ 2

Vhodni podatki

Vhodni podatki - Konstrukcija ____ 2

Vhodni podatki - Obtežba ____ 4

Rezultati

Statični preračun ____ 7

Dimenzioniranje (les) ____ 9

Osnovni podatki o modelu

Datoteka: 203a-OSTRESJE - PRECNI TRAPEZNI OKVIR.twp

Datum preračuna: 5.4.2024

Način preračuna: 2D model (Xp, Zp, Yr)

[X] Teorija I-ga reda [ ] Modalna analiza [ ] Stabilnost

[ ] Teorija II-ga reda [ ] Seizmični preračun [ ] Faze gradnje

[ ] Nelinearen preračun

Velikost modela

Število vozlišč:	8
Število ploskovnih elementov:	0
Število grednih elementov	10
Število robnih elementov	4
Število osnovnih obtežnih primerov:	5
Število kombinacij obtežb:	8

Enote mer

Dolžina:	m [cm,mm]
Sila:	kN
Temperatura:	Celsius

Vhodni podatki - Konstrukcija

Tabele materialov

No	Naziv materiala	E[kN/m2]	μ	γ[kN/m3]
		Em[kN/m2]	μm	αt[1/C]
1	Les-Iglavci-Masiven les	1.000e+7	0.20	5.00
		1.000e+7	0.20	1.000e-5

Seti gred

Set: 1 Prerez: b/d=15/15, Fiktivna ekscentričnost

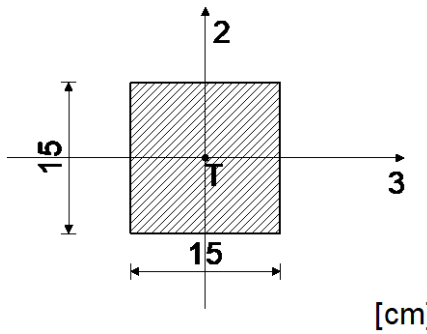

[cm]

Mat.	A1	A2	A3	I1	I2	I3
1 - Les-Iglavci-M...	2.250e-2	1.875e-2	1.875e-2	7.130e-5	4.219e-5	4.219e-5

Set: 2 Prerez: b/d=22/22, Fiktivna ekscentričnost

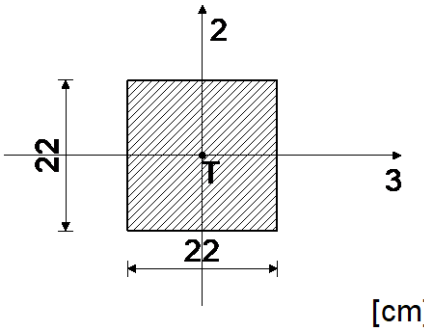

[cm]

Mat.	A1	A2	A3	I1	I2	I3
1 - Les-Iglavci-M...	4.840e-2	4.033e-2	4.033e-2	3.299e-4	1.952e-4	1.952e-4

Seti točkovnih podpor

Set	K,R1	K,R2	K,R3	K,M1	K,M2	K,M3
1	1.000e+10	1.000e+10	1.000e+10			
2			1.000e+10			

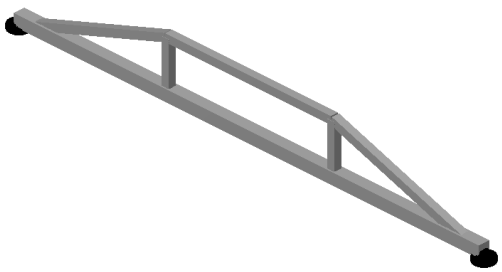

Izometrija

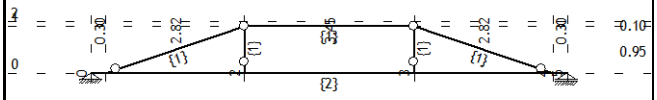

Vhodni podatki - Obtežba

Lista obtežnih primerov

LC	Naziv
1	g (g)
2	p
3	q
4	s
5	w
6	Komb.: 1.35xI+1.5xIV+0.9xV
7	Komb.: 1.35xI+1.35xII+1.5xIV+0.9xV
8	Komb.: 1.35xI+1.5xIII+0.75xIV
9	Komb.: 1.35xI+1.35xII+1.5xIII+0.75xIV
10	Komb.: I+IV+0.6xV
11	Komb.: I+II+IV+0.6xV
12	Komb.: I+III+0.5xIV
13	Komb.: I+II+III+0.5xIV

Obt. 1: g (g)

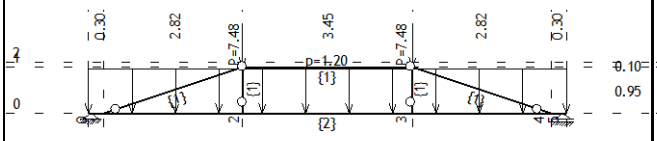

Obt. 2: p

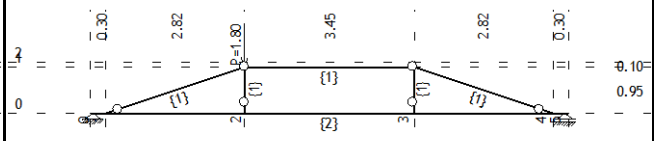

Obt. 3: q

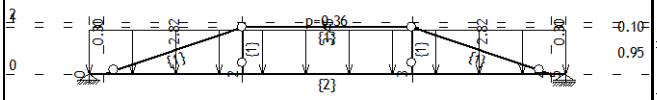

Obt. 4: s

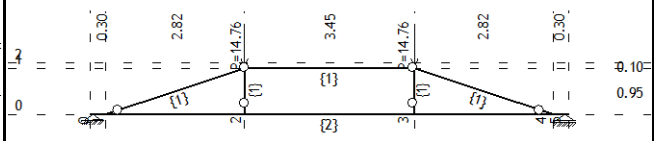

Obt. 5: w

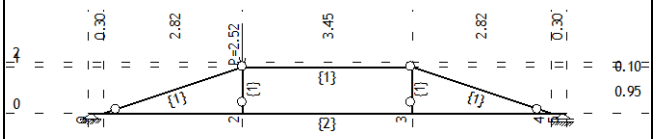

Točkovne obtežbe

No	LC	X [m]	Y [m]	Z [m]	Px [kN]	Py [kN]	Pz [kN]	Mx [kNm]	My [kNm]	Mz

1	1	2.8200	0.0000	0.9500			-7.4800			
2	1	6.2700	0.0000	0.9500			-7.4800			
3	2	2.8200	0.0000	0.9500			-1.8000			
4	4	2.8200	0.0000	0.9500			-14.760			
5	4	6.2700	0.0000	0.9500			-14.760			
6	5	2.8200	0.0000	0.9500			-2.5200			

Statični preračun

Notranje sile v gredah - Ekstremne vrednosti - Obtežba: 1-13

Oznaka	LC	x [m]	N1 [kN]	T2 [kN]	M2 [kNm]	M3 [kNm]
(6 - 7)	7	2.976	**|-145.34|**	0.214	0.000	0.000
(2 - 4)	7	0.000	**|-145.34|**	-0.214	0.000	0.000
(6 - 7)	6	2.976	**|-141.17|**	0.214	0.000	0.000
(2 - 4)	6	0.000	**|-141.17|**	-0.214	0.000	0.000
(1 - 8)	7	9.390	**|137.67|**	-3.148	0.000	13.125
(4 - 6)	7	3.450	**|-137.67|**	0.262	0.000	0.000
(1 - 8)	6	9.390	**|133.72|**	-2.598	0.000	12.890
(4 - 6)	6	3.450	**|-133.72|**	0.262	0.000	0.000
(6 - 7)	9	2.976	**|-110.14|**	0.214	0.000	0.000
(2 - 4)	9	0.000	**|-110.14|**	-0.214	0.000	0.000
(1 - 8)	7	0.000	0.000	**|-45.713|**	0.000	0.000
(1 - 8)	6	0.000	0.000	**|-44.066|**	0.000	0.000
(1 - 8)	7	9.690	0.000	**|44.041|**	0.000	0.000
(1 - 8)	6	9.690	0.000	**|43.258|**	0.000	0.000
(1 - 8)	9	0.000	0.000	**|-35.722|**	0.000	0.000
(1 - 8)	9	9.690	0.000	**|34.857|**	0.000	0.000
(1 - 8)	8	0.000	0.000	**|-34.074|**	0.000	0.000
(1 - 8)	11	0.000	0.000	**|-32.108|**	0.000	0.000
(1 - 8)	11	9.690	0.000	**|30.929|**	0.000	0.000
(1 - 8)	10	0.000	0.000	**|-30.887|**	0.000	0.000
(1 - 8)	7	0.300	0.000	-45.129	0.000	**|13.626|**
(1 - 8)	6	0.300	0.000	-43.482	0.000	**|13.132|**
(1 - 8)	7	9.390	137.67	-3.148	0.000	**|13.125|**
(1 - 8)	6	9.390	133.72	-2.598	0.000	**|12.890|**
(1 - 8)	9	0.300	0.000	-34.976	0.000	**|10.605|**
(1 - 8)	9	9.390	104.30	-1.253	0.000	**|10.345|**
(1 - 8)	8	0.300	0.000	-33.328	0.000	**|10.110|**
(1 - 8)	11	0.300	0.000	-31.675	0.000	**|9.567|**
(1 - 8)	11	9.390	96.366	-2.135	0.000	**|9.214|**
(1 - 8)	10	0.300	0.000	-30.455	0.000	**|9.201|**

Deformacija gred L.K.S. - Ekstremne vrednosti - Obtežba: 1-13

Oznaka	LC	x [m]	u2 [mm]
(1 - 8)	7	3.613	**|-19.289|**
(4 - 6)	7	0.000	**|-19.241|**
(2 - 4)	7	2.976	**|-19.198|**
(1 - 8)	6	4.106	**|-17.864|**
(4 - 6)	6	0.000	**|-17.512|**
(2 - 4)	6	2.976	**|-17.427|**
(1 - 8)	9	4.106	**|-14.337|**
(6 - 7)	6	0.000	**|-14.202|**
(4 - 6)	9	0.000	**|-14.124|**
(2 - 4)	9	2.976	**|-14.063|**

Deformacija gred GLO - Ekstremne vrednosti - Obtežba: 1-13

Oznaka	LC	x [m]	Zp [mm]
(1 - 8)	7	3.613	**|-19.289|**
(4 - 3)	7	0.950	**|-19.279|**
(2 - 4)	7	2.976	**|-19.241|**
(4 - 6)	7	0.000	**|-19.241|**
(1 - 8)	6	4.106	**|-17.864|**

(4 - 3)	6	0.950	**|-17.554|**
(2 - 4)	6	2.976	**|-17.512|**
(4 - 6)	6	0.000	**|-17.512|**
(6 - 5)	6	0.950	**|-15.224|**
(6 - 7)	6	0.000	**|-15.172|**

Vplivi v točkovnih podporah - Ekstremne vrednosti - Obtežba: 1-13

Oznaka	LC	R1 [kN]	R2 [kN]	R3 [kN]	M1 [kNm]	M2 [kNm]	M3 [kNm]
1	7	0.000	0.000	**|45.713|**	*	*	*
1	6	0.000	0.000	**|44.066|**	*	*	*
8	7	*	*	**|44.041|**	*	*	*
8	6	*	*	**|43.258|**	*	*	*
1	9	0.000	0.000	**|35.722|**	*	*	*
8	9	*	*	**|34.857|**	*	*	*
8	8	*	*	**|34.074|**	*	*	*
1	8	0.000	0.000	**|34.074|**	*	*	*
1	11	0.000	0.000	**|32.108|**	*	*	*
8	11	*	*	**|30.929|**	*	*	*

Deformacije vozlišč: max. |Xp|

Vozlišče	LC	Xp [mm]	Yp [mm]	Zp [mm]
4	7	**3.017**	0.000	-19.241
4	6	**2.604**	0.000	-17.512
8	7	**2.586**	0.000	0.000
7	7	**2.586**	0.000	-3.391
8	6	**2.511**	0.000	0.000
7	6	**2.511**	0.000	-3.515
4	9	**2.125**	0.000	-14.124
4	11	**2.115**	0.000	-13.491
8	9	**1.959**	0.000	0.000
7	9	**1.959**	0.000	-2.802

Deformacije vozlišč: max. |Zp|

Vozlišče	LC	Xp [mm]	Yp [mm]	Zp [mm]
3	7	0.802	0.000	**-19.279**
4	7	3.017	0.000	**-19.241**
3	6	0.779	0.000	**-17.554**
4	6	2.604	0.000	**-17.512**
5	6	1.732	0.000	**-15.224**
6	6	0.553	0.000	**-15.172**
5	7	1.783	0.000	**-14.452**
6	7	0.906	0.000	**-14.395**
3	9	0.608	0.000	**-14.170**
4	9	2.125	0.000	**-14.124**

Obt. 15: [msu] 10-13

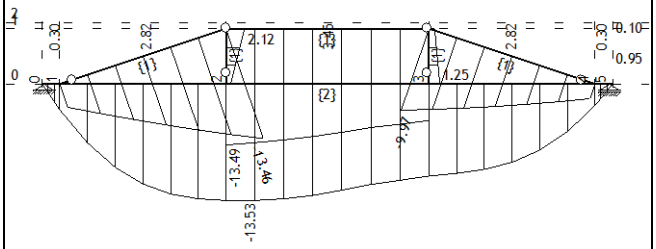

Vplivi v gredi: max u2= 2.12 / min u2= -13.53 ...

Dimenzioniranje (les)

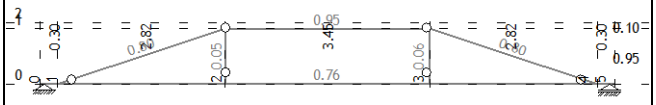

Kontrola stabilnosti

PALICA 4-6
Monoliten les - iglavci in mehki listavci - C24
Eksploatacijski razred 1
EUROCODE (EN 1995-1-1)

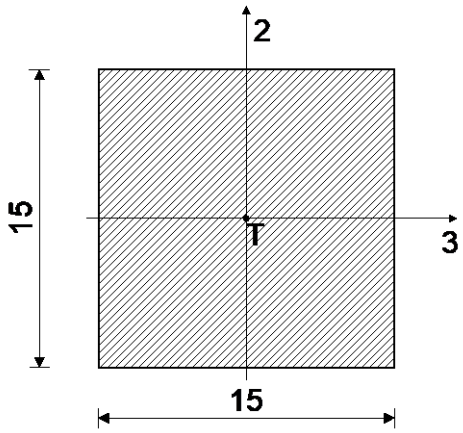

[cm]

FAKTORJI IZKORIŠČENOSTI PO KOMBINACIJAH OBTEŽB

7. γ=0.95	6. γ=0.93	11. γ=0.67
10. γ=0.65	9. γ=0.59	8. γ=0.57
13. γ=0.42	12. γ=0.41	

KONTROLA NORMALNIH NAPETOSTI
(obtežni primer 7, na 162.4 cm od začetka palice)

Računska osna sila	Ned =	-137.67	kN
Prečna sila v smeri osi 2	V2ed ≈	0.000	kN
Upogibni moment okoli osi 3	M3ed =	-0.221	kNm

KONTROLA NAPETOSTI - TLAK IN UPOGIB

Vrsta obtežbe: osnovno - kratkotrajno			
Korekcijski koeficient	Kmod =	0.900	
Parcialni koef. za karakteristike materiala	γm =	1.300	
Dodatek za elemente z malimi dimenzijami - os 2	Kh_2 =	1.000	
Dodatek za elemente z malimi dimenzijami - os 3	Kh_3 =	1.000	
Faktor oblik (za pravokotni prerez)	km =	0.700	
Karakteristična tlačna trdnost	fc,0,k =	21.000	MPa
Računska tlačna trdnost	fc,0,d =	14.538	MPa
Karakteristična upogibna trdnost	fm,k =	24.000	MPa
Računska upogibna trdnost	fm,d =	16.615	MPa
Relativna vitkost	λrel,2 =	1.351	
Relativna vitkost	λrel,3 =	1.351	
Normalne tlačne napetosti	σc,0,d =	6.119	MPa
Odpornostni moment	W3 =	562.50	cm3
Normalna upogibna napetost okoli osi 3	σm3,d =	0.394	MPa

σm3,d <= fm,d (0.394 <= 16.615)

Izkoriščenost prereza je 2.4%

TLAK IN UPOGIB - VELIKA VITKOST

Začetna imperfekcija	βc =	0.200
Koeficient	k3 =	1.518
Koeficient	k2 =	1.518
Koeficient	kc,3 =	0.453
Koeficient	kc,2 =	0.453

(σc,0,d / (kc_2 x fc,0,d)) + km x (σm3,d / fm,d) +
+ σm2,d / fm,d <= 1 (0.946 <= 1)

Izkoriščenost prereza je 94.6%

(σc,0,d / (kc_3 x fc,0,d)) + σm3,d / fm,d +
+ km x (σm2,d / fm,d) <= 1 (0.953 <= 1)

Izkoriščenost prereza je 95.3%

KONTROLA STRIŽNIH NAPETOSTI
(obtežni primer 6, začetek palice)

Prečna sila v smeri osi 2	V2ed =	-0.262	kN

KONTROLA NAPETOSTI - STRIG

Vrsta obtežbe: osnovno - kratkotrajno			
Korekcijski koeficient	Kmod =	0.900	
Parcialni koef. za karakteristike materiala	γm =	1.300	
Karakteristična strižna napetost	fv,k =	4.000	MPa
Računska strižna trdnost	fv,d =	2.769	MPa
Površina prečnega prereza	A =	225.00	cm2
Dejanska strižna napetost(os 2)	τ2,d =	0.017	MPa

τ2,d <= fv,d (0.017 <= 2.769)

Izkoriščenost prereza je 0.6%

DOKAZ STABILNOSTI ELEMENTA
(obtežni primer 6, na 162.4 cm od začetka palice)

Računska osna sila	Ned =	-133.72	kN
Prečna sila v smeri osi 2	V2ed ≈	0.000	kN
Upogibni moment okoli osi 3	M3ed =	-0.221	kNm

DOKAZ BOČNE STABILNOSTI

Vrsta obtežbe: osnovno - kratkotrajno			
Korekcijski koeficient	Kmod =	0.900	
Parcialni koef. za karakteristike materiala	γm =	1.300	
Razmak pridržanih točk pravokotno na smer osi 2			
	lef =	345.00	cm
5% fraktil modula E paralelno z vlakni	E0.05 =	7400.0	MPa
5% fraktil strižnega modula G	G0.05 =	460.00	MPa
Torzijski vztrajnostni moment	Itor =	7130.3	cm4
Vztrajnostni moment	I2 =	4218.8	cm4
Odpornostni moment	W3 =	562.50	cm3
Kritična napetost uklona	σm,crit =	163.81	MPa
Relativna vitkost za uklon	λrel =	0.383	
Koeficient	k_krit =	1.000	
Normalna upogibna napetost okoli osi 3	σm3,d =	0.394	MPa

σm,3,d <= k_krit x fm,3,d (0.394 <= 16.615)

Izkoriščenost prereza je 2.4%

PALICA 2-4
Monoliten les - iglavci in mehki listavci - C24
Eksploatacijski razred 1
EUROCODE (EN 1995-1-1)

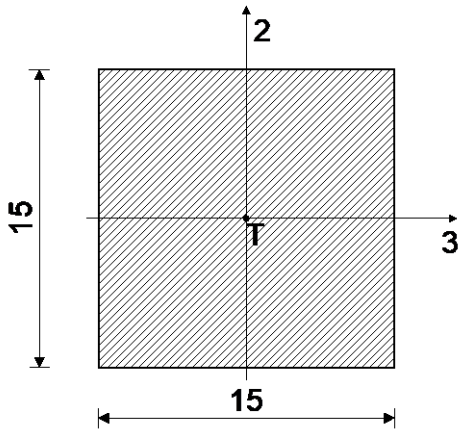

[cm]

FAKTORJI IZKORIŠČENOSTI PO KOMBINACIJAH OBTEŽB

7. γ=0.80	6. γ=0.78	11. γ=0.56
10. γ=0.54	9. γ=0.50	8. γ=0.48
13. γ=0.35	12. γ=0.34	

KONTROLA NORMALNIH NAPETOSTI
(obtežni primer 7, na 138.9 cm od začetka palice)

Računska osna sila	Ned =	-145.28	kN
Prečna sila v smeri osi 2	V2ed ≈	0.000	kN
Upogibni moment okoli osi 3	M3ed =	-0.156	kNm

KONTROLA NAPETOSTI - TLAK IN UPOGIB

Vrsta obtežbe: osnovno - kratkotrajno			
Korekcijski koeficient	Kmod =	0.900	
Parcialni koef. za karakteristike materiala	γm =	1.300	
Dodatek za elemente z malimi dimenzijami - os 2	Kh_2 =	1.000	
Dodatek za elemente z malimi dimenzijami - os 3	Kh_3 =	1.000	
Faktor oblik (za pravokotni prerez)	km =	0.700	
Karakteristična tlačna trdnost	fc,0,k =	21.000	MPa
Računska tlačna trdnost	fc,0,d =	14.538	MPa
Karakteristična upogibna trdnost	fm,k =	24.000	MPa
Računska upogibna trdnost	fm,d =	16.615	MPa
Relativna vitkost	λrel,2 =	1.165	
Relativna vitkost	λrel,3 =	1.165	
Normalne tlačne napetosti	σc,0,d =	6.457	MPa
Odpornostni moment	W3 =	562.50	cm3
Normalna upogibna napetost okoli osi 3	σm3,d =	0.277	MPa

σm3,d <= fm,d (0.277 <= 16.615)

Izkoriščenost prereza je 1.7%

TLAK IN UPOGIB - VELIKA VITKOST

Začetna imperfekcija	βc =	0.200
Koeficient	k3 =	1.265
Koeficient	k2 =	1.265
Koeficient	kc,3 =	0.569
Koeficient	kc,2 =	0.569

(σc,0,d / (kc_2 x fc,0,d)) + km x (σm3,d / fm,d) +
+ σm2,d / fm,d <= 1 (0.793 <= 1)

Izkoriščenost prereza je 79.3%

(σc,0,d / (kc_3 x fc,0,d)) + σm3,d / fm,d +
+ km x (σm2,d / fm,d) <= 1 (0.798 <= 1)

Izkoriščenost prereza je 79.8%

KONTROLA STRIŽNIH NAPETOSTI
(obtežni primer 6, začetek palice)

Prečna sila v smeri osi 2	V2ed =	-0.214	kN

KONTROLA NAPETOSTI - STRIG

Vrsta obtežbe: osnovno - kratkotrajno			
Korekcijski koeficient	Kmod =	0.900	
Parcialni koef. za karakteristike materiala	γm =	1.300	
Karakteristična strižna napetost	fv,k =	4.000	MPa
Računska strižna trdnost	fv,d =	2.769	MPa
Površina prečnega prereza	A =	225.00	cm2
Dejanska strižna napetost(os 2)	τ2,d =	0.014	MPa

τ2,d <= fv,d (0.014 <= 2.769)

Izkoriščenost prereza je 0.5%

DOKAZ STABILNOSTI ELEMENTA
(obtežni primer 6, na 138.9 cm od začetka palice)

Računska osna sila	Ned =	-141.10	kN
Prečna sila v smeri osi 2	V2ed ≈	0.000	kN
Upogibni moment okoli osi 3	M3ed =	-0.156	kNm

DOKAZ BOČNE STABILNOSTI

Vrsta obtežbe: osnovno - kratkotrajno			
Korekcijski koeficient	Kmod =	0.900	
Parcialni koef. za karakteristike materiala	γm =	1.300	
Razmak pridržanih točk pravokotno na smer osi 2			
	lef =	297.57	cm
5% fraktil modula E paralelno z vlakni	E0.05 =	7400.0	MPa
5% fraktil strižnega modula G	G0.05 =	460.00	MPa
Torzijski vztrajnostni moment	Itor =	7130.3	cm4
Vztrajnostni moment	I2 =	4218.8	cm4
Odpornostni moment	W3 =	562.50	cm3
Kritična napetost uklona	σm,crit =	189.92	MPa
Relativna vitkost za uklon	λrel =	0.355	

Koeficient	k_krit =	1.000	
Normalna upogibna napetost okoli osi 3	σm3,d =	0.277	MPa

σm,3,d <= k_krit x fm,3,d (0.277 <= 16.615)

Izkoriščenost prereza je 1.7%

PALICA 1-8
Monoliten les - iglavci in mehki listavci - C24
Eksploatacijski razred 1
EUROCODE (EN 1995-1-1)

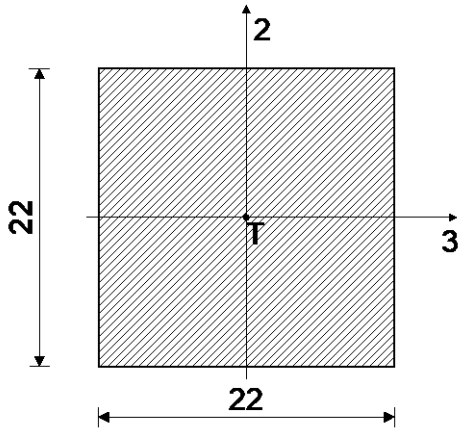

[cm]

FAKTORJI IZKORIŠČENOSTI PO KOMBINACIJAH OBTEŽB

7. γ=0.76	6. γ=0.73	11. γ=0.53
10. γ=0.51	9. γ=0.48	8. γ=0.46
13. γ=0.34	12. γ=0.32	

KONTROLA NORMALNIH NAPETOSTI
(obtežni primer 7, na 30.0 cm od začetka palice)

Računska osna sila	Ned =	137.67	kN
Prečna sila v smeri osi 2	V2ed =	1.475	kN
Upogibni moment okoli osi 3	M3ed =	-13.626	kNm

KONTROLA NAPETOSTI - NATEG IN UPOGIB
Vrsta obtežbe: osnovno - kratkotrajno

Korekcijski koeficient	Kmod =	0.900	
Parcialni koef. za karakteristike materiala	γm =	1.300	
Dodatek za elemente z malimi dimenzijami - os 2	Kh_2 =	1.000	
Dodatek za elemente z malimi dimenzijami - os 3	Kh_3 =	1.000	
Dodatek za elemente z malimi dimenzijami - nateg	Kh_t =	1.000	
Karakteristična natezna trdnost	ft,0,k =	14.000	MPa
Računska natezna trdnost	ft,0,d =	9.692	MPa
Faktor oblik (za pravokotni prerez)	km =	0.700	
Karakteristična upogibna trdnost	fm,k =	24.000	MPa
Računska upogibna trdnost	fm,d =	16.615	MPa
Normalna natezna napetost	σt,0,d =	2.844	MPa

Odpornostni moment	W3 =	1774.7	cm3
Normalna upogibna napetost okoli osi 3	σm3,d =	7.678	MPa

σm3,d <= fm,d (7.678 <= 16.615)

Izkoriščenost prereza je 46.2%

σt,0,d / ft,0,d + km x (σm3,d / fm,d) + σm2,d / fm,d <= 1
(0.617 <= 1)

Izkoriščenost prereza je 61.7%

σt,0,d / ft,0,d + σm3,d / fm,d + km x (σm2,d / fm,d) <= 1
(0.756 <= 1)

Izkoriščenost prereza je 75.6%

KONTROLA STRIŽNIH NAPETOSTI
(obtežni primer 7, začetek palice)

Prečna sila v smeri osi 2	V2ed =	-45.713	kN

KONTROLA NAPETOSTI - STRIG

Vrsta obtežbe: osnovno - kratkotrajno			
Korekcijski koeficient	Kmod =	0.900	
Parcialni koef. za karakteristike materiala	γm =	1.300	
Karakteristična strižna napetost	fv,k =	4.000	MPa
Računska strižna trdnost	fv,d =	2.769	MPa
Površina prečnega prereza	A =	484.00	cm2
Dejanska strižna napetost(os 2)	τ2,d =	1.417	MPa

τ2,d <= fv,d (1.417 <= 2.769)

Izkoriščenost prereza je 51.2%

DOKAZ STABILNOSTI ELEMENTA
(obtežni primer 7, na 30.0 cm od začetka palice)

Prečna sila v smeri osi 2	V2ed =	-45.129	kN
Upogibni moment okoli osi 3	M3ed =	-13.626	kNm

DOKAZ BOČNE STABILNOSTI

Vrsta obtežbe: osnovno - kratkotrajno			
Korekcijski koeficient	Kmod =	0.900	
Parcialni koef. za karakteristike materiala	γm =	1.300	
Razmak pridržanih točk pravokotno na smer osi 2			
	lef =	969.00	cm
5% fraktil modula E paralelno z vlakni	E0.05 =	7400.0	MPa
5% fraktil strižnega modula G	G0.05 =	460.00	MPa
Torzijski vztrajnostni moment	Itor =	32994	cm4
Vztrajnostni moment	I2 =	19521	cm4
Odpornostni moment	W3 =	1774.7	cm3
Kritična napetost uklona	σm,crit =	85.541	MPa
Relativna vitkost za uklon	λrel =	0.530	
Koeficient	k_krit =	1.000	
Normalna upogibna napetost okoli osi 3	σm3,d =	7.678	MPa

σm,3,d <= k_krit x fm,3,d (7.678 <= 16.615)

Izkoriščenost prereza je 46.2%

PALICA 6-5
Monoliten les - iglavci in mehki listavci - C24
Eksploatacijski razred 1
EUROCODE (EN 1995-1-1)

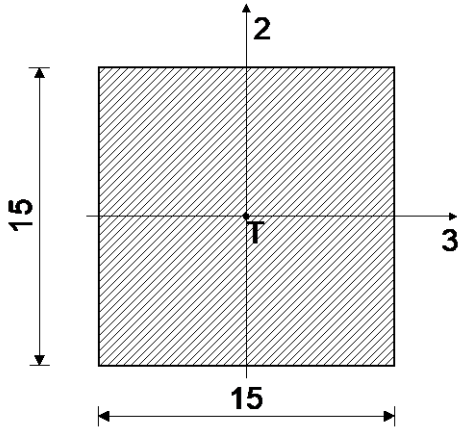

[cm]

FAKTORJI IZKORIŠČENOSTI PO KOMBINACIJAH OBTEŽB

7. γ=0.06	6. γ=0.06	9. γ=0.05
8. γ=0.04	11. γ=0.04	10. γ=0.04
13. γ=0.04	12. γ=0.03	

KONTROLA NORMALNIH NAPETOSTI
(obtežni primer 7, začetek palice)

Računska osna sila	Ned =	13.652	kN

KONTROLA NAPETOSTI - NATEG
Vrsta obtežbe: osnovno - kratkotrajno

Korekcijski koeficient	Kmod =	0.900	
Parcialni koef. za karakteristike materiala	γm =	1.300	
Dodatek za elemente z malimi dimenzijami - os 2	Kh_2 =	1.000	
Dodatek za elemente z malimi dimenzijami - os 3	Kh_3 =	1.000	
Dodatek za elemente z malimi dimenzijami - nateg	Kh_t =	1.000	
Karakteristična natezna trdnost	ft,0,k =	14.000	MPa
Računska natezna trdnost	ft,0,d =	9.692	MPa
Faktor oblik (za pravokotni prerez)	km =	0.700	
Karakteristična upogibna trdnost	fm,k =	24.000	MPa
Računska upogibna trdnost	fm,d =	16.615	MPa
Normalna natezna napetost	σt,0,d =	0.607	MPa

σt,0,d / ft,0,d + km x (σm3,d / fm,d) + σm2,d / fm,d <= 1
(0.063 <= 1)

Izkoriščenost prereza je 6.3%

σt,0,d / ft,0,d + σm3,d / fm,d + km x (σm2,d / fm,d) <= 1
(0.063 <= 1)

Izkoriščenost prereza je 6.3%